Möbel LETZ

finden und Wohlfühlen



Typenplan

York von set one by Musterring - Wandboard 41-D anthrazit und Eiche

Wichtiger Hinweis für Sie

Etwaige Hinweise des Herstellers in dieser Produktinformation, die sich auf die Gewährleistung beziehen, haben für Sie keinerlei Bindungswirkung und können von Ihnen ignoriert werden. Ihre gesetzlichen Gewährleistungsrechte als Verbraucher uns gegenüber, als Ihrem Verkäufer, werden dadurch in keiner Weise berührt oder eingeschränkt. Sie können sich wegen aller Mängel jederzeit an uns wenden. Darüber hinaus gehende Herstellergarantien bleiben natürlich unberührt. Dieser Artikel wird hergestellt von Musterring Trading GmbH & Co. KG, Hauptstraße 134-140, 33378 Rheda-Wiedenbrück, Deutschland

Möbel Letz GmbH
Am Gewerbepark 11
06895 Zahna-Elster

Tel.: 035383 - 6018 50
Fax.: 035383 - 6018 17

HOME STORY

WOHNEN, WIE ES DIR GEFÄLLT.

WOHNEN

TYPENLISTE

www.set-one-by-musterring.de



YORK

Produktveränderungen und Qualitätsverbesserungen im Sinne des technischen Fortschrittes oder zum Erhalt der Lieferfähigkeit (Form/Farbe/Funktion usw.) bzw. die Korrektur von irrtümlichen Angaben behalten wir uns vor.

set one by Musterring

Ausführungen

B

Korpus, Fronten, Wandboard-Paneele, Hängeregale, Tische, Bank und Schreibtischgestell
- Pino Aurelio, Nachbildung

Abdeckblätter, Wandboard-Ablageböden, Rückwände Hängeregal, Tischplatte, Sitzfläche der Bank und Schreibtischplatte
- Eiche Nelson, Nachbildung

Sichtbare Rückwände
- Eiche Nelson, 3D-Nachbildung (geschroppt)

oder

D

Korpus, Fronten, Wandboard-Paneele, Hängeregale, Tische, Bank und Schreibtischgestell
- grau anthrazit

Abdeckblätter, Wandboard-Ablageböden, Rückwände Hängeregal, Tischplatte, Sitzfläche der Bank und Schreibtischplatte
- Artisan Eiche, Nachbildung

Sichtbare Rückwände
- Artisan Eiche, 3D-Nachbildung (geschroppt)

oder

E

Korpus, Fronten, Wandboard-Paneele, Hängeregale, Tische, Bank und Schreibtischgestell
- Pino Aurelio, Nachbildung

Abdeckblätter, Wandboard-Ablageböden, Rückwände Hängeregal, Tischplatte, Sitzfläche der Bank und Schreibtischplatte
- Artisan Eiche, Nachbildung

Sichtbare Rückwände
- Artisan Eiche, 3D-Nachbildung (geschroppt)

Programmübersicht

Vorschläge	Seiten 3 – 5
Lowboard, H 46,8 cm	Seite 5
Lowboards, H 62,6 cm	Seite 5
Sideboard, H 78,6 cm	Seite 5
Sideboards, H 94,6 cm	Seite 6
Vitrinenaufsatz, H 112,0 cm	Seite 6
Highboards, H 126,6 cm	Seite 6
Highboards, H 142,6 cm	Seiten 6 + 7
Korpuselemente, H 174,6 cm	Seite 8
Korpuselemente, H 206,6 cm	Seiten 8 + 9
Hängeelemente, H 106,2 cm	Seite 9
Wandborde, H 27,0 cm	Seite 9
Hängeregal, H 60,6 cm	Seite 9
Zubehör	Seiten 10 + 11
Esstische	Seite 12
Bank	Seite 12
Schreibtische	Seite 12
Rollcontainer	Seite 12
Couchtisch	Seite 12

Glasfronten:
- Klarglas

Griffe:
- Metall-Bügelgriff (Farbe Nickel matt)

Achtung: Die Bestellnummer der Einzeltypen muss immer mit der gewünschten Ausführung ergänzt werden. Z. B. **31-B** = Type 31 in der Ausführung B (Pino-Aurelio-Nachbildung mit Eiche-Nelson-Nachbildung)



Soft-Close-Funktion
bei Türen (gegen Aufpreis)
und Schubkästen



5 Jahre Garantie,
verbrieft im
set one Gütepass

Programmbesonderheiten / Programminformationen

- Kranzüberstand seitlich je 2,2 cm, vorne 2,2 cm.
- Rückwand Sperrholz, Stärke 3,5 mm, eingenutet.
- Schranktüren 110°-Öffnungswinkel.
- Schranktüren mit Softabstoppung (optional). Schubkästen auf Unterboden-Metallführungen – mit Selbsteinzug und Softabstoppung.
- Alle Beschläge aus Metall, extrem stabil und hoch belastbar.
- Einlegeböden 16 mm stark, auf Metallbodenträgern.
- Glaseinlegeböden 5 mm stark, auf Metallbodenträgern mit Plastikhülse.
- Glaseinlegeböden aus Normalglas, Belastbarkeit max. 6 kg.
- Glastüren aus Sicherheitsglas.
- Ausschnitte für elektrische Kabel bei Lowboards.

Wichtige Planungshinweise:
- Klären Sie bauwerkbedingte Gegebenheiten, Hemmnisse, Maße und Belastungswerte bei der Bedarfsermittlung, damit eine mangelfreie Vertragserfüllung gewährleistet ist.
- Beachten Sie bei Planungen mit Wandmontageelementen die max. Belastungswerte und die Wandbeschaffenheit (Festmauerwerk erforderlich).
- Klären Sie elektrische Vorleistungen für Anschluss- und Gerätetechnik (frei hängende Beleuchtungssysteme erfordern Kabelkanallösungen auf oder unter Putz).
- **Die warentypischen Produkteigenschaften, Garantiebestimmungen, Sicherheitshinweise, Gebrauchs- und Pflegeanweisungen sowie wichtige Hinweise zum Schutz Ihrer Fußböden entnehmen Sie bitte dem set one Möbel-Gütepass (www.set-one-by-musterring.com). Für nutzungsbedingte Eindrücke oder Abriebspuren auf empfindlichen Böden wird keine Haftung übernommen.**

Vorschläge

(auch spiegelbildlich möglich)

Best.-Nr. / Maße
Beschreibung

VORSCHLAG 01

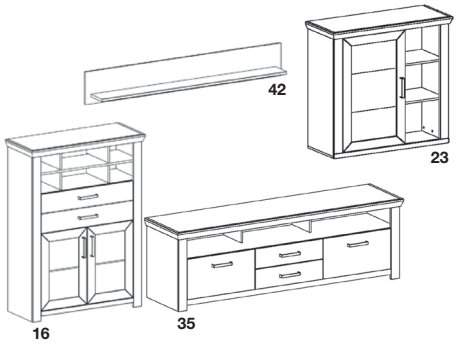

B ca. 374, H ca. 207, T 51,2 cm

1 x 16
B 104,5, H 142,6, T 42,2 cm
1 x 35
B 199,7, H 62,6, T 51,2 cm
1 x 23
B 104,5, H 106,2, T 42,2 cm
1 x 42
B 180,0, H 27,0, T 20,0 cm

optional:
3 x 99-A Softabstoppung, 2er-Set

Beleuchtung siehe Seiten 10 und 11.

VORSCHLAG 11

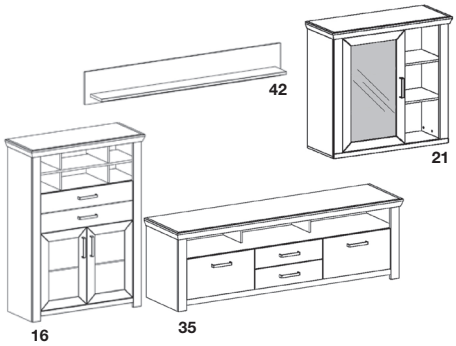

B ca. 374, H ca. 207, T 51,2 cm

1 x 16
B 104,5, H 142,6, T 42,2 cm
1 x 35
B 199,7, H 62,6, T 51,2 cm
1 x 21
B 104,5, H 106,2, T 42,2 cm
1 x 42
B 180,0, H 27,0, T 20,0 cm

optional:
3 x 99-A Softabstoppung, 2er-Set

Beleuchtung siehe Seiten 10 und 11.

VORSCHLAG 02 (spiegelbildlich 102)

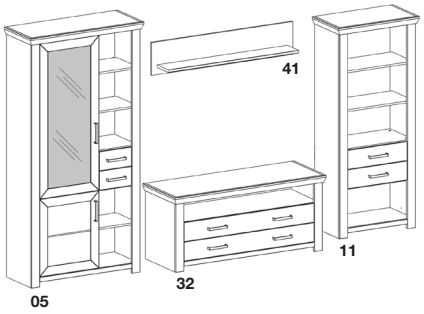

B ca. 340, H 206,6, T 51,2 cm

1 x 05 (spiegelbildlich 06)
B 104,5, H 206,6, T 42,2 cm
1 x 32
B 139,7, H 62,6, T 51,2 cm
1 x 11
B 74,5, H 174,6, T 42,2 cm
1 x 41
B 130,0, H 27,0, T 20,0 cm

optional:
2 x 99-A Softabstoppung, 2er-Set

Beleuchtung siehe Seiten 10 und 11.

VORSCHLAG 03

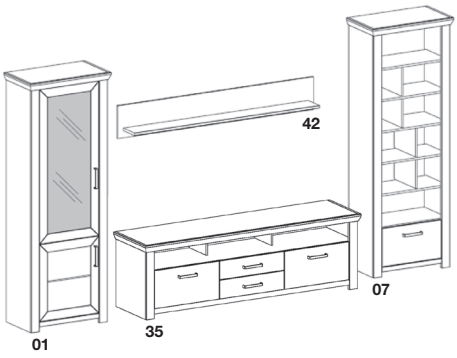

B ca. 370, H 206,6, T 51,2 cm

1 x 01
B 74,5, H 206,6, T 42,2 cm
1 x 35
B 199,7, H 62,6, T 51,2 cm
1 x 07
B 74,5, H 206,6, T 42,2 cm
1 x 42
B 180,0, H 27,0, T 20,0 cm

optional:
2 x 99-A Softabstoppung, 2er-Set

Beleuchtung siehe Seiten 10 und 11.

Vorschläge

(auch spiegelbildlich möglich)

Best.-Nr. / Maße
Beschreibung

VORSCHLAG 04

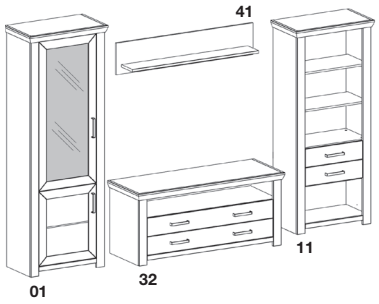

B ca. 310, H 206,6, T 51,2 cm

1 x 01
B 74,5, H 206,6, T 42,2 cm

1 x 32
B 139,7, H 62,6, T 51,2 cm

1 x 11
B 74,5, H 174,6, T 42,2 cm

1 x 41
B 130,0, H 27,0, T 20,0 cm

optional:
2 x 99-A Softabstoppung, 2er-Set

Beleuchtung siehe Seiten 10 und 11.

VORSCHLAG 05

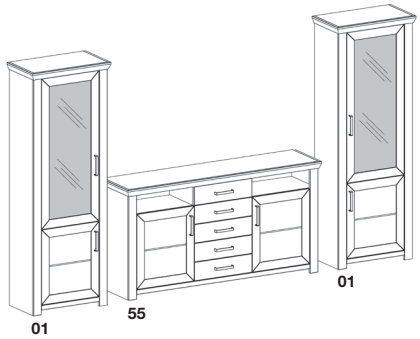

B ca. 354, H 206,6, T 51,2 cm

1 x 01
B 74,5, H 206,6, T 42,2 cm

1 x 55
B 184,1, H 94,6, T 42,2 cm

1 x 01
B 74,5, H 206,6, T 42,2 cm

optional:
6 x 99-A Softabstoppung, 2er-Set

Beleuchtung siehe Seiten 10 und 11.

VORSCHLAG 07 (spiegelbildlich 107)

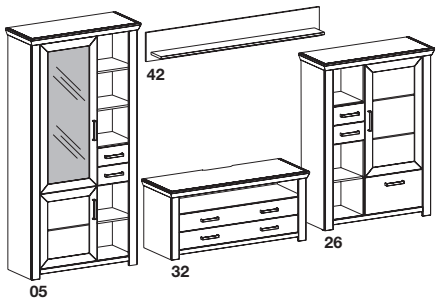

B ca. 370, H 206,6, T 51,2 cm

1 x 05 (spiegelbildlich 06)
B 104,5, H 206,6, T 42,2 cm

1 x 32
B 139,7, H 62,6, T 51,2 cm

1 x 26 (spiegelbildlich 25)
B 104,5, H 142,6, T 42,2 cm

1 x 42
B 180,0, H 27,0, T 20,0 cm

optional:
3 x 99-A Softabstoppung, 2er-Set

Beleuchtung siehe Seiten 10 und 11.

VORSCHLAG 22

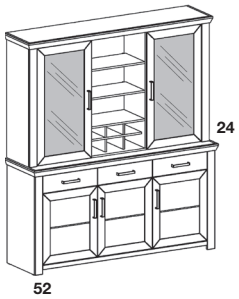

B 184,1, H 206,6, T 51,2 cm

1 x 24
B 184,1, H 112,0, T 42,2 cm

1 x 52
B 184,1, H 94,6, T 51,2 cm

optional:
5 x 99-A Softabstoppung, 2er-Set

Beleuchtung siehe Seiten 10 und 11.

* Infos zur Beleuchtung siehe Seite 10+11.

Vorschläge

(auch spiegelbildlich möglich)

VORSCHLAG 23

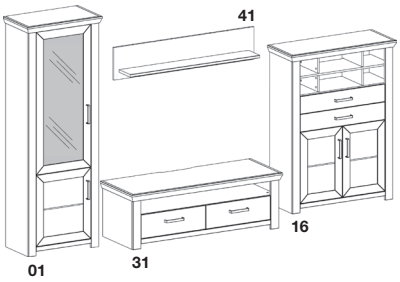

B ca. 340, H 206,6, T 51,2 cm

Best.-Nr. / Maße
Beschreibung

1 x 01
B 74,5, H 206,6, T 42,2 cm

1 x 16
B 104,5, H 142,6, T 42,2 cm

1 x 31
B 139,7, H 46,8, T 51,2 cm

1 x 41
B 130,0, H 27,0, T 20,0 cm

optional:
4 x 99-A Softabstoppung, 2er-Set

Beleuchtung siehe Seiten 10 und 11.

Lowboard, Höhe 46,8 cm

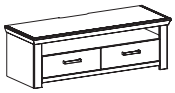

Best.-Nr. / Maße
Beschreibung

31

1 offenes Fach
2 Schubkästen

B 139,7, T 51,2 cm

Lichte Nischenmaße:
B 120,2, H 12,0, T 45,2 cm

optional:
1 x 144 2er-Set LED-Nischenbeleuchtung (Kaltlicht)*
1 x 184 2er-Set LED-Nischenbeleuchtung (Warmlicht)*

Lowboard, Höhe 62,6 cm

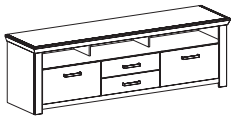

Best.-Nr. / Maße
Beschreibung

35

3 offene Fächer
4 Schubkästen

B 199,7, T 51,2 cm

Lichte Nischenmaße:
3 x B 58,4, H 16,0, T 45,2 cm

optional:
1 x 145 3er-Set LED-Nischenbeleuchtung (Kaltlicht)*
1 x 185 3er-Set LED-Nischenbeleuchtung (Warmlicht)*

Lowboard, Höhe 62,6 cm



32

1 offenes Fach
4 Schubkästen an
2 Fronten

B 139,7, T 51,2 cm

Lichte Nischenmaße:
B 120,2, H 16,0, T 45,2 cm

optional:
1 x 144 2er-Set LED-Nischenbeleuchtung (Kaltlicht)*
1 x 184 2er-Set LED-Nischenbeleuchtung (Warmlicht)*

Sideboard, Höhe 78,6 cm

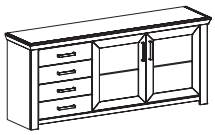

51

4 Schubkästen
2 Türen
2 Einlegeböden

B 184,1, T 44,2 cm

Spiegelbildliche Montage
möglich.

optional:
2 x 99-A Softabstoppung, 2er-Set

* Infos zur Beleuchtung siehe Seite 10+11.

Sideboards, Höhe 94,6 cm

Best.-Nr. / Maße
Beschreibung



53
2 Schubkästen an
1 Front
2 Türen
2 Einlegeböden
B 129,3, T 44,2 cm

optional:
2 x 99-A Softabstoppung, 2er-Set

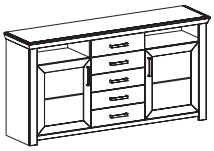

55
2 offene Fächer
5 Schubkästen
2 Türen
2 Einlegeböden
B 184,1, T 44,2 cm
Lichte Nischenmaße:
2 x B 54,1, H 16,0, T 36,2 cm

optional:
1 x 144 2er-Set LED-Nischenbeleuchtung (Kaltlicht)*
1 x 184 2er-Set LED-Nischenbeleuchtung (Warmlicht)*
2 x 99-A Softabstoppung, 2er-Set



52
3 Schubkästen
3 Türen
3 Einlegeböden
B 184,1, T 51,2 cm

optional:
3 x 99-A Softabstoppung, 2er-Set

Highboards, Höhe 126,6 cm

Best.-Nr. / Maße
Beschreibung

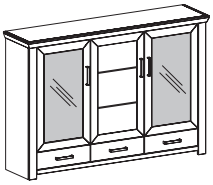

57
2 Türen mit Glasausschnitt
4 Glaseinlegeböden
1 Tür
2 Einlegeböden
3 Schubkästen
B 184,1, T 44,2 cm

optional:
1 x 192 4er-Set LED-Glasbodenbeleuchtung (Kaltlicht)*
1 x 243 4er-Set LED-Glasbodenbeleuchtung (Warmlicht)*
3 x 99-A Softabstoppung, 2er-Set



56
2 Türen mit Glasausschnitt
4 Glaseinlegeböden
2 offene Fächer
6 Schubkästen
B 184,1, T 44,2 cm
Lichte Nischenmaße:
2 x B 53,2, H 16,0, T 36,2 cm

optional:
1 x 192 4er-Set LED-Glasbodenbeleuchtung (Kaltlicht)*
1 x 243 4er-Set LED-Glasbodenbeleuchtung (Warmlicht)*
1 x 204 1er-Set LED-Holzbodenbeleuchtung (Kaltlicht)*
1 x 224 1er-Set LED-Holzbodenbeleuchtung (Warmlicht)*
2 x 99-A Softabstoppung, 2er-Set

Vitrinenaufsatz, Höhe 112,0 cm

(nur in Verbindung mit Sideboard B 184,4 cm möglich)

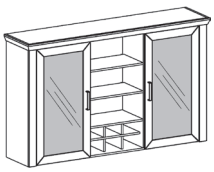

24
2 Türen mit Glasausschnitt
6 Glaseinlegeböden
3 offene Fächer
1 Flaschenregal (für 6 Flaschen)
B 184,1, T 42,2 cm
Lichte Nischenmaße:
1 x B 53,2, H 27,0, T 36,1 cm
2 x B 53,2, H 24,0, T 36,1 cm
4 x B 16,8, H 11,5, T 30,2 cm
2 x B 16,4, H 11,5, T 30,2 cm

optional:
1 x 253 6er-Set LED-Glasbodenbeleuchtung (Kaltlicht)*
1 x 240 6er-Set LED-Glasbodenbeleuchtung (Warmlicht)*
1 x 205 2er-Set LED-Holzbodenbeleuchtung (Kaltlicht)*
1 x 239 2er-Set LED-Holzbodenbeleuchtung (Warmlicht)*
2 x 99-A Softabstoppung, 2er-Set

Highboards, Höhe 142,6 cm

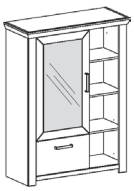

13 (Abb.)
14 (spiegelbildlich)
1 Tür mit Glasausschnitt
2 Glaseinlegeböden
1 Schubkasten
4 offene Fächer
B 104,5, T 42,2 cm
Lichte Nischenmaße:
4 x B 35,2, H 30,4, T 36,2 cm

optional:
1 x 141 2er-Set LED-Glasbodenbeleuchtung (Kaltlicht)*
1 x 241 2er-Set LED-Glasbodenbeleuchtung (Warmlicht)*
1 x 202 3er-Set LED-Holzbodenbeleuchtung (Kaltlicht)*
1 x 222 3er-Set LED-Holzbodenbeleuchtung (Warmlicht)*
1 x 99-A Softabstoppung, 2er-Set

* Infos zur Beleuchtung siehe Seite 10+11.

Highboards, Höhe 142,6 cm

Best.-Nr. / Maße
Beschreibung

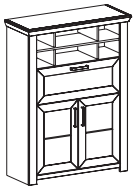

15

6 offene Fächer
1 Klappe
2 Türen
2 Einlegeböden

B 104,5, T 42,2 cm

Lichte Nischenmaße:
4 x B 19,7, H 14,5, T 36,2 cm
2 x B 42,4, H 14,5, T 36,2 cm

optional:
1 x 212 1er-Set LED-Holzbodenbeleuchtung (Kaltlicht)*
1 x 232 1er-Set LED-Holzbodenbeleuchtung (Warmlicht)*
2 x 99-A Softabstoppung, 2er-Set

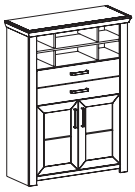

16

6 offene Fächer
2 Schubkästen
2 Türen
2 Einlegeböden

B 104,5, T 42,2 cm

Lichte Nischenmaße:
4 x B 19,7, H 14,5, T 36,2 cm
2 x B 42,4, H 14,5, T 36,2 cm

optional:
1 x 212 1er-Set LED-Holzbodenbeleuchtung (Kaltlicht)*
1 x 232 1er-Set LED-Holzbodenbeleuchtung (Warmlicht)*
2 x 99-A Softabstoppung, 2er-Set

Best.-Nr. / Maße
Beschreibung



19

2 Türen, dahinter
– 6 offene Fächer
– 1 Glashalter (vierreihig)
– 1 Flaschenregal (für 6 Flaschen)
– 3 Schubkästen

B 129,3, T 42,2 cm

Lichte Nischenmaße:
B und H siehe unten, T 30,4 cm

optional:
1 x 252 7er-Set LED-Nischen-/Holzbodenbel. (Kaltlicht)*
1 x 238 7er-Set LED-Nischen-/Holzbodenbel. (Warmlicht)*
2 x 99-A Softabstoppung, 2er-Set

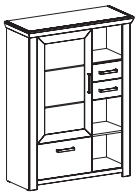

25 (Abb.)
26 (spiegelbildlich)

1 Tür
2 Einlegeböden
3 Schubkästen
3 offene Fächer

B 104,5, T 42,2 cm

Lichte Nischenmaße:
3 x B 35,2, H 30,4, T 36,2 cm

optional:
1 x 201 2er-Set LED-Holzbodenbeleuchtung (Kaltlicht)*
1 x 221 2er-Set LED-Holzbodenbeleuchtung (Warmlicht)*
1 x 99-A Softabstoppung, 2er-Set



Type 19

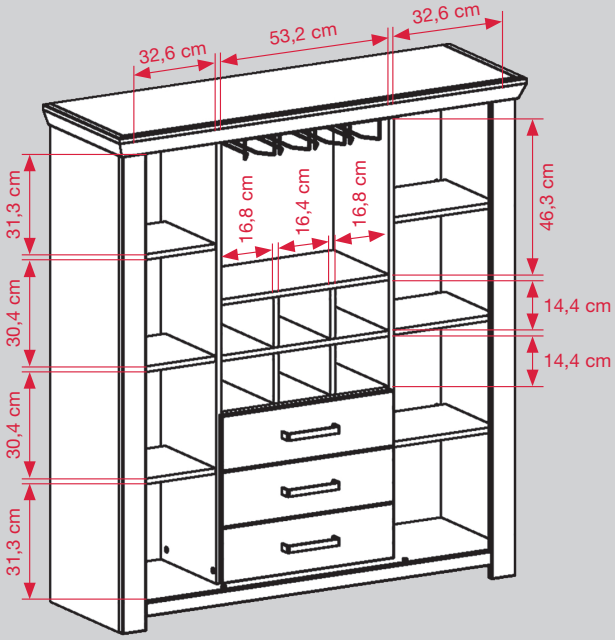

Innenansicht Type 19

* Infos zur Beleuchtung siehe Seite 10+11.

Korpuselemente, H 174,6 cm

Best.-Nr. / Maße
Beschreibung

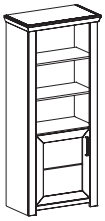

09

3 offene Fächer
1 Tür
1 Einlegeboden

B 74,5, T 42,2 cm

Lichte Nischenmaße:
3 x B 55,0, H 30,4, T 36,2 cm

Türanschlag links oder
rechts möglich.

optional:
1 x 209 2er-Set LED-Holzbodenbeleuchtung (Kaltlicht)*
1 x 229 2er-Set LED-Holzbodenbeleuchtung (Warmlicht)*
1 x 99-A Softabstoppung, 2er-Set



11

4 offene Fächer
2 Schubkästen

B 74,5, T 42,2 cm

Lichte Nischenmaße:
4 x B 55,0, H 30,4, T 36,2 cm

optional:
1 x 209 2er-Set LED-Holzbodenbeleuchtung (Kaltlicht)*
1 x 229 2er-Set LED-Holzbodenbeleuchtung (Warmlicht)*

Korpuselemente, H 206,6 cm

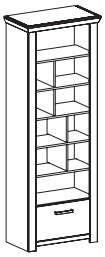

07

10 offene Fächer
1 Schubkasten

B 74,5, T 42,2 cm

Lichte Nischenmaße:
1 x B 55,0, H 28,4, T 36,2 cm
4 x B 33,1, H 22,4, T 36,2 cm
4 x B 20,3, H 22,4, T 36,2 cm
1 x B 55,0, H 25,3, T 36,2 cm

optional:
1 x 211 4er-Set LED-Holzbodenbeleuchtung (Kaltlicht)*
1 x 231 4er-Set LED-Holzbodenbeleuchtung (Warmlicht)*

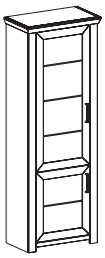

03

2 Türen
4 Einlegeböden

B 74,5, T 42,2 cm

Türanschlag links oder
rechts möglich.

optional:
2 x 99-A Softabstoppung, 2er-Set

Korpuselemente, H 206,6 cm

Best.-Nr. / Maße
Beschreibung

EUR

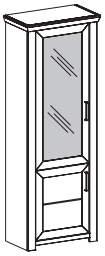

01

1 Tür mit Glasausschnitt
3 Glaseinlegeböden
1 Tür
1 Einlegeboden

B 74,5, T 42,2 cm

Türanschlag links oder
rechts möglich.

optional:
1 x 142 3er-Set LED-Glasbodenbeleuchtung (Kaltlicht)*
1 x 242 3er-Set LED-Glasbodenbeleuchtung (Warmlicht)*
2 x 99-A Softabstoppung, 2er-Set

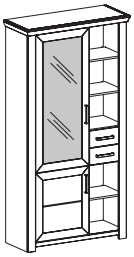

05 (Abb.)
06 (spiegelbildlich)

1 Tür mit Glasausschnitt
3 Glaseinlegeböden
1 Tür
1 Einlegeboden
2 Schubkästen
5 offene Fächer

B 104,5, T 42,2 cm

Lichte Nischenmaße:
5 x B 29,3, H 30,4 T 36,2 cm

optional:
1 x 142 3er-Set LED-Glasbodenbeleuchtung (Kaltlicht)*
1 x 242 3er-Set LED-Glasbodenbeleuchtung (Warmlicht)*
1 x 202 3er-Set LED-Holzbodenbeleuchtung (Kaltlicht)*
1 x 222 3er-Set LED-Holzbodenbeleuchtung (Warmlicht)*
2 x 99-A Softabstoppung, 2er-Set

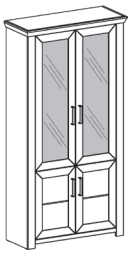

17

2 Türen mit Glasausschnitt
3 Glaseinlegeböden
2 Türen
1 Einlegeboden

B 104,5, T 42,2 cm

optional:
1 x 254 3er-Set LED-Glasbodenbeleuchtung (Kaltlicht)*
1 x 237 3er-Set LED-Glasbodenbeleuchtung (Warmlicht)*
4 x 99-A Softabstoppung, 2er-Set

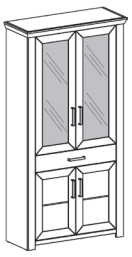

18

2 Türen mit Glasausschnitt
3 Glaseinlegeböden
1 Schubkasten
2 Türen
1 Einlegeboden

B 104,5, T 42,2 cm

optional:
1 x 254 3er-Set LED-Glasbodenbeleuchtung (Kaltlicht)*
1 x 237 3er-Set LED-Glasbodenbeleuchtung (Warmlicht)*
4 x 99-A Softabstoppung, 2er-Set

* Infos zur Beleuchtung siehe Seite 10+11.

Korpuselemente, H 206,6 cm

Best.-Nr. / Maße
Beschreibung

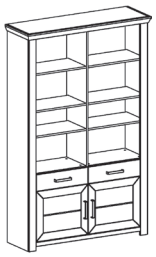

201 Office

8 offene Fächer
2 Schubkästen
2 Türen
2 Einlegeböden

B 129,3, T 42,2 cm

Lichte Nischenmaße:
6 x B 54,1, H 33,4, T 36,2 cm
2 x B 54,1, H 22,4, T 36,2 cm

optional:
1 x 207 6er-Set LED-Holzbodenbeleuchtung (Kaltlicht)*
1 x 227 6er-Set LED-Holzbodenbeleuchtung (Warmlicht)*
2 x 99-A Softabstoppung, 2er-Set

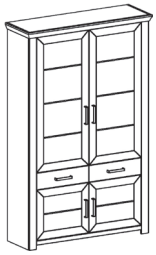

202 Office

2 Türen
6 feste Böden
2 Schubkästen
2 Türen
2 Einlegeböden

B 129,3, T 42,2 cm

Lichte Maße hinter oberen Türen:
6 x B 54,1, H 33,4, T 36,2 cm
2 x B 54,1, H 22,4, T 36,2 cm

optional:
4 x 99-A Softabstoppung, 2er-Set

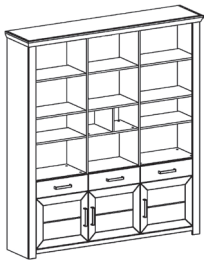

203 Office

13 offene Fächer
3 Schubkästen
3 Türen
3 Einlegeböden

B 184,1, T 42,2 cm

Lichte Nischenmaße außen:
6 x B 54,1, H 33,4, T 36,2 cm
2 x B 54,1, H 22,4, T 36,2 cm

Lichte Nischenmaße Mitte:
3 x B 53,2, H 33,4, T 36,2 cm
2 x B 25,8, H 22,4, T 36,2 cm

optional:
1 x 208 9er-Set LED-Holzbodenbeleuchtung (Kaltlicht)*
1 x 228 9er-Set LED-Holzbodenbeleuchtung (Warmlicht)*
3 x 99-A Softabstoppung, 2er-Set

Hängeelemente, Höhe 106,2 cm

(inkl. Wandbefestigung für Festmauerwerk)

Best.-Nr. / Maße
Beschreibung



23

3 offene Fächer
1 Tür
2 Einlegeböden

B 104,5, T 42,2 cm

Lichte Nischenmaße:
3 x B 29,3, H 30,4, T 36,2 cm

Max. Belastbarkeit 30 kg

Spiegelbildliche Montage möglich.

optional:
1 x 201 2er-Set LED-Holzbodenbeleuchtung (Kaltlicht)*
1 x 221 2er-Set LED-Holzbodenbeleuchtung (Warmlicht)*
1 x 99-A Softabstoppung, 2er-Set



21

1 Tür mit Glasausschnitt
2 Glaseinlegeböden
3 offene Fächer

B 104,5, T 42,2 cm

Lichte Nischenmaße:
3 x B 29,3, H 30,4, T 36,2 cm

Max. Belastbarkeit 30 kg

Spiegelbildliche Montage möglich.

optional:
1 x 141 2er-Set LED-Glasbodenbeleuchtung (Kaltlicht)*
1 x 241 2er-Set LED-Glasbodenbeleuchtung (Warmlicht)*
1 x 201 2er-Set LED-Holzbodenbeleuchtung (Kaltlicht)*
1 x 221 2er-Set LED-Holzbodenbeleuchtung (Warmlicht)*
1 x 99-A Softabstoppung, 2er-Set

Hängeregal, Höhe 60,6 cm

(inkl. Wandbefestigung für Festmauerwerk)

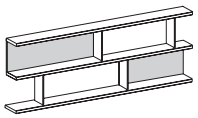

43

2 Rückwände (bei Fach oben links und unten rechts)
3 Ablageböden
4 Seiten

B 150,0, T 20,0 cm

Max. Belastbarkeit 9 kg

optional:
1 x 172 4er-Set LED-Beleuchtung (Kaltlicht)*
1 x 186 4er-Set LED-Beleuchtung (Warmlicht)*

Wandborde, Höhe 27,0 cm

(inkl. Wandbefestigung für Festmauerwerk)



40 B 100,0 cm
41 B 130,0 cm
42 B 180,0 cm

1 Paneel
1 Ablageboden

T 20,0 cm

Max. Belastbarkeit 6 kg

optional:
1 x 144 2er-Set LED-Bel. (Kaltlicht)* für B 100 und 130 cm
1 x 184 2er-Set LED-Bel. (Warmlicht)* für B 100 und 130 cm
1 x 145 3er-Set LED-Bel. (Kaltlicht)* für B 180 cm
1 x 185 3er-Set LED-Bel. (Warmlicht)* für B 180 cm

Zubehör

	Best.-Nr. / Maße Beschreibung			Best.-Nr. / Maße Beschreibung	
	**141** Kaltlicht **241** Warmlicht 2er-Set Glasbodenbeleuchtung 2 x LED-Leuchte, B 56,0 cm, je 4,8 Watt, EEK F (decodom, 141/241), 1 x Trafo 1 x Verlängerungskabel mit Fußschalter Für Type: 13, 14 und 21		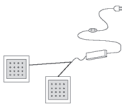	**144** Kaltlicht **184** Warmlicht 2er-Set Unterbauleuchte 2 x LED-Leuchte, je 1,5 Watt, EEK F (decodom, 144/184), 1 x Trafo 1 x Verlängerungskabel mit Fußschalter Für Type: 31, 32, 40, 41 und 55	
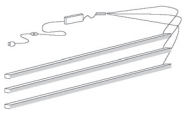	**142** Kaltlicht **242** Warmlicht 3er-Set Glasbodenbeleuchtung 3 x LED-Leuchte, B 56,0 cm, je 4,8 Watt, EEK F (decodom, 142/242), 1 x Trafo 1 x Verlängerungskabel mit Fußschalter Für Type: 01, 05 und 06		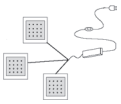	**145** Kaltlicht **185** Warmlicht 3er-Set Unterbauleuchte 3 x LED-Leuchte, je 1,5 Watt, EEK F (decodom, 145/185), 1 x Trafo 1 x Verlängerungskabel mit Fußschalter Für Type: 35 und 42	
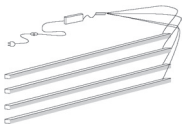	**192** Kaltlicht **243** Warmlicht 4er-Set Glasbodenbeleuchtung 4 x LED-Leuchte, B 56,0 cm, je 4,8 Watt, EEK F (decodom, 192/243), 1 x Trafo 1 x Verlängerungskabel mit Fußschalter Für Type: 56 und 57		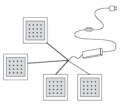	**172** Kaltlicht **186** Warmlicht 4er-Set Unterbauleuchte 4 x LED-Leuchte, je 1,5 Watt, EEK F (decodom, 172/186), 1 x Trafo 1 x Verlängerungskabel mit Fußschalter Für Type: 43	
	**253** Kaltlicht **240** Warmlicht 6er-Set Glasbodenbeleuchtung 6 x LED-Leuchte, B 56,0 cm, je 4,8 Watt, EEK F (decodom, 253/240), 1 x Trafo 1 x Verlängerungskabel mit Fußschalter Für Type: 24		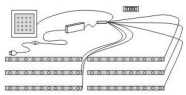	**252** Kaltlicht **238** Warmlicht 7er-Set 6 x Holzbodenbel., B 30,0 cm 1 x Unterbauleuchte 7 x LED-Leuchte, je 1,5 Watt, EEK F (decodom, 252/238), 1 x Trafo, 1 x Sensor, 1 x Verlängerungskabel mit Fußschalter Für Type: 19	
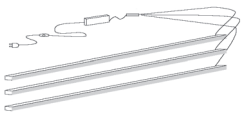	**254** Kaltlicht **237** Warmlicht 3er-Set Glasbodenbeleuchtung 3 x LED-Leuchte, B 86,0 cm, je 7,7 Watt, EEK F (decodom, 254/237), 1 x Trafo 1 x Verlängerungskabel mit Fußschalter Für Type: 17 und 18		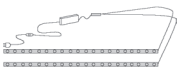	**201** Kaltlicht **221** Warmlicht 2er-Set Holzbodenbeleuchtung 2 x LED-Leuchte, B 30,0 cm, je 1,44 Watt, EEK F (decodom, 201/221), 1 x Trafo 1 x Verlängerungskabel mit Fußschalter Für Type: 21 und 23	

Zubehör

	Best.-Nr. / Maße Beschreibung			Best.-Nr. / Maße Beschreibung	
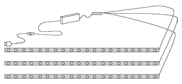	**202** Kaltlicht **222** Warmlicht 3er-Set Holzbodenbeleuchtung 3 x LED-Leuchte, B 30,0 cm, je 1,44 Watt, EEK F (decodom, 202/222), 1 x Trafo 1 x Verlängerungskabel mit Fußschalter Für Type: 05, 06, 13 und 14		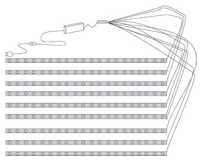	**208** Kaltlicht **228** Warmlicht 9er-Set Holzbodenbeleuchtung 9 x LED-Leuchte, B 50,0 cm, je 2,5 Watt, EEK F (decodom, 208/228), 1 x Trafo 1 x Verlängerungskabel mit Fußschalter Für Type: 203 Office	
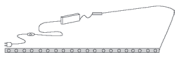	**204** Kaltlicht **224** Warmlicht 1er-Set Holzbodenbeleuchtung 1 x LED-Leuchte, B 50,0 cm, 2,4 Watt, EEK F (decodom, 204/224), 1 x Trafo 1 x Verlängerungskabel mit Fußschalter Für Type: 56, 201 Office und 203 Office		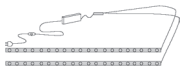	**209** Kaltlicht **229** Warmlicht 2er-Set Holzbodenbeleuchtung 2 x LED-Leuchte, B 65,0 cm, je 3,12 Watt, EEK F (decodom, 209/229), 1 x Trafo 1 x Verlängerungskabel mit Fußschalter Für Type: 09 und 11	
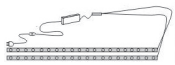	**205** Kaltlicht **239** Warmlicht 2er-Set Holzbodenbeleuchtung 2 x LED-Leuchte, B 50,0 cm, je 2,4 Watt, EEK F (decodom, 205/239), 1 x Trafo 1 x Verlängerungskabel mit Fußschalter Für Type: 24, 201 Office und 203 Office		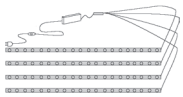	**211** Kaltlicht **231** Warmlicht 4er-Set Holzbodenbeleuchtung 4 x LED-Leuchte, B 65,0 cm, je 3,12 Watt, EEK F (decodom, 211/231), 1 x Trafo 1 x Verlängerungskabel mit Fußschalter Für Type: 07	
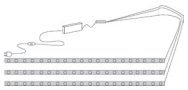	**206** Kaltlicht **226** Warmlicht 3er-Set Holzbodenbeleuchtung 3 x LED-Leuchte, B 50,0 cm, je 2,5 Watt, EEK F (decodom, 206/226), 1 x Trafo 1 x Verlängerungskabel mit Fußschalter Für Type: 201 Office und 203 Office		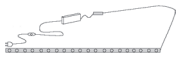	**212** Kaltlicht **232** Warmlicht 1er-Set Holzbodenbeleuchtung 1 x LED-Leuchte, B 95,0 cm, 4,56 Watt, EEK F (decodom, 212/232), 1 x Trafo 1 x Verlängerungskabel mit Fußschalter Für Type: 15 und 16	
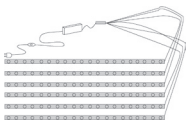	**207** Kaltlicht **227** Warmlicht 6er-Set Holzbodenbeleuchtung 6 x LED-Leuchte, B 50,0 cm, je 2,5 Watt, EEK F (decodom, 207/227), 1 x Trafo 1 x Verlängerungskabel mit Fußschalter Für Type: 201 Office				

Esstisch mit fester Platte

Best.-Nr. / Maße
Beschreibung

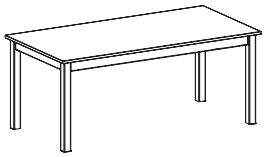

66 90 x 90 cm
67 90 x 140 cm
62 90 x 160 cm
63 100 x 200 cm
H 76 cm

Esstisch mit Auszugsfunktion

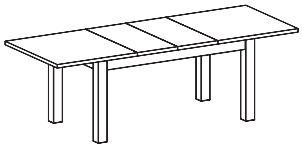

68
Esstisch mit Synchronauszug und 2 innenliegenden Einlegeplatten à 40 cm
90 x 160 (200/240), H 76 cm

Bank



61
Sitzbank
B 160, H 45, T 43 cm

Schreibtische

Best.-Nr. / Maße
Beschreibung

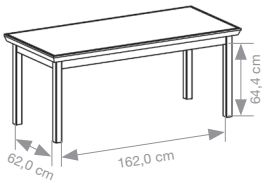

211 Office
1 Schreibtischplatte mit Kranzprofil
1 Gestell mit 4 Füßen
180,0 x 80,0, H 74,6 cm

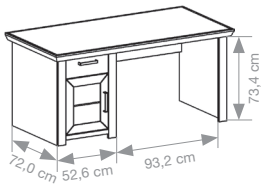

213 Office
1 Schreibtischplatte mit Kranzprofil
1 Gestell mit 3 Wangen
1 Schubkasten mit Metallzarge
1 Tür
1 Einlegeboden
165,0 x 80,0, H 79,4 cm

optional:
1 x 99-A Softabstoppung, 2er-Set

Rollcontainer



212 Office
1 Utensilienauszug
2 Schubkästen mit Metallzarge
4 Rollen
B 61,0, H 59,5, T 63,6 cm

Couchtisch

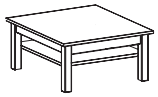

64 90 x 90 cm
65 70 x 110 cm
Couchtisch mit Ablage
H 40 cm