Möbel LETZ

finden und Wohlfühlen



Typenplan

Komfortbett von Dico Möbel - Massivholzbett Buche weiß

Wichtiger Hinweis für Sie

Etwaige Hinweise des Herstellers in dieser Produktinformation, die sich auf die Gewährleistung beziehen, haben für Sie keinerlei Bindungswirkung und können von Ihnen ignoriert werden. Ihre gesetzlichen Gewährleistungsrechte als Verbraucher uns gegenüber, als Ihrem Verkäufer, werden dadurch in keiner Weise berührt oder eingeschränkt. Sie können sich wegen aller Mängel jederzeit an uns wenden. Darüber hinaus gehende Herstellergarantien bleiben natürlich unberührt. Dieser Artikel wird hergestellt von Dico Möbel GmbH, Am Schulzehnten 15, 63546 Hammersbach, Deutschland

Möbel Letz GmbH
Am Gewerbepark 11
06895 Zahna-Elster

Tel.: 035383 - 6018 50
Fax.: 035383 - 6018 17

KOMFORTBETTEN

KERNSORTIMENT



420.00-01-20
(90x200cm)

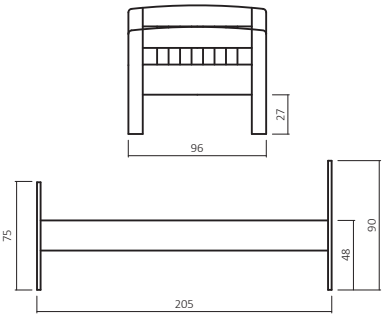



420.03-01-20
(90x200cm)



430.00-01-20
(90x200cm)

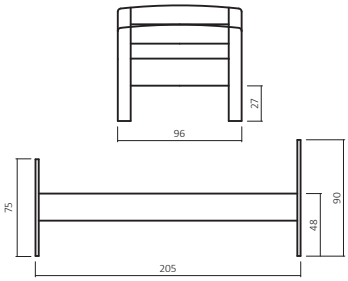



430.03-01-20
(90x200cm)



450.00-01-20
(90x200cm)

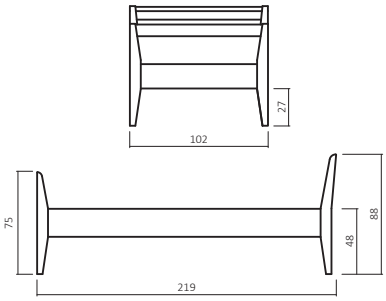



450.03-01-20
(90x200cm)

MATERIAL/FARBEN KOLLEKTION

Kernbuche/Buche Keilgezinkt



01 Kernbuche geölt
02 Buche lackiert
03 Buche weiß lackiert
04 Buche wenge lackiert
06 Buche natur geölt
07 Buche walnuss geölt

Wildeiche Keilgezinkt



20 Wildeiche honig geölt
21 Wildeiche natur geölt
22 Wildeiche hell geölt

BESTELLBEISPIEL 90X200cm

450.00 - 01 . 20

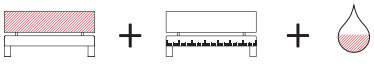

KOPFTEIL + DIMENSION + FARBE

Breite in cm	420.00/430.00 BUCHE	420.00/430.00 WILDEICHE	450.00 BUCHE	450.00 WILDEICHE
90 x 200				
100 x 200				
120 x 200				

Breite in cm	420.03/430.03 BUCHE	420.03/430.03 WILDEICHE	450.03 BUCHE	450.03 WILDEICHE
90 x 200				
100 x 200				
120 x 200				

AUFPREIS

Sonderlänge 190, 210, 220

Kopfteileinsatz R955



R955-F06

ZUBEHÖR



B/H/T (cm): 48/48/40

960.89



B/H/T (cm): 56/48/38

960.99



B/H/T (cm): 45/42/39

866.NT



B/H/T (cm): 150;175;200/25/68

BK836 + 6 cm

Art. Nr.	Beschreibung	BUCHE	WILDEICHE
Nachttisch			
960.89	1 Schublade		
960.99	2 Schubladen		
866.NT	2 Ablagen		
Bettkasten			
BK836-150			
BK836-175			
BK836-200			



BK836-200



ZETA

Beschreibung	Art. Nr.
1 Stück	**ZETA Y1**
2 Stück (Set)	**ZETA Y2**



ETA

Art. Nr.
ETA X1
ETA X2

LATTENROSTE

LR10

SPIRITBASE

Nicht verstellbar



	Breite in cm
	70X200
	80X200
	90X200
	100X200
	120X200
	140X200
	Aufpreis
Sonderlänge	190, 210, 220

LR20

SPIRITSTYLE

Kopfteil verstellbar

Kopfteil&Fußteil verstellbar



	Breite in cm
	70X200
	80X200
	90X200
	100X200
	120X200
	140X200
	Aufpreis
Sonderlänge	190, 210, 220

LR30

SPIRITRELAX

Elektrisch verstellbar

6000 N OKIMAT



	Breite in cm
	70X200
	80X200
	90X200
	100X200
	120X200
	140X200
	Aufpreis
Sonderlänge	190, 210, 220

MATRATZEN

DRAFT



Härtegrad 2



Härtegrad 3



Breite in cm	Härtegrad 2	Härtegrad 3
80X200		
90X200		
100X200		
120X200		
140X200		
Aufpreis		
Sondermaße 160, 180, 200		
Sonderlänge 190,210,220		

TOUCH



Härtegrad 2
oder
Härtegrad 3



Breite in cm	Härtegrad 2	Härtegrad 3
80X200		
90X200		
100X200		
120X200		
140X200		
Aufpreis		
Sondermaße 160, 180, 200		
Sonderlänge 190,210,220		

UNIVERSE



Härtegrad 2
oder
Härtegrad 3



Breite in cm	Härtegrad 2	Härtegrad 3
80X200		
90X200		
100X200		
120X200		
140X200		
Aufpreis		
Sondermaße 160, 180, 200		
Sonderlänge 190,210,220		

COOLER



Härtegrad 2



Breite in cm	Härtegrad 2
80X200	
90X200	
100X200	
120X200	
140X200	
Aufpreis	
Sondermaße 160, 180, 200	
Sonderlänge 190,210,220	