Möbel LETZ
Finden und Wohlfühlen



# Typenplan

MR 276 von Musterring - Relaxsessel macciato

## Wichtiger Hinweis für Sie

Etwaige Hinweise des Herstellers in dieser Produktinformation, die sich auf die Gewährleistung beziehen, haben für Sie keinerlei Bindungswirkung und können von Ihnen ignoriert werden. Ihre gesetzlichen Gewährleistungsrechte als Verbraucher uns gegenüber, als Ihrem Verkäufer, werden dadurch in keiner Weise berührt oder eingeschränkt. Sie können sich wegen aller Mängel jederzeit an uns wenden. Darüber hinaus gehende Herstellergarantien bleiben natürlich unberührt. Dieser Artikel wird hergestellt von Musterring International Josef Höner GmbH & Co. KG, Hauptstraße 134 - 140, 33378 Rheda-Wiedenbrück, Deutschland

Möbel Letz GmbH
Am Gewerbepark 11
06895 Zahna-Elster

Tel.: 035383 - 6018 50
Fax.: 035383 - 6018 17

# Musterring

## MR 276

___ TYPENLISTE




D gültig ab 01.08.2026

- Produktveränderungen und Qualitätsverbesserungen im Sinne des technischen Fortschrittes oder zum Erhalt der Lieferfähigkeit (Form/Farbe/Funktion usw.) bzw. die Korrektur von irrtümlichen Angaben behalten wir uns vor.

Musterring



# Musterring

**dein Partner für ein Zuhause,
das so einzigartig ist wie du selbst**

Für alle größeren Programme sind Prospekte erhältlich, für komplexe Programme hält Musterring detaillierte Montageanleitungen bereit. Auch der Blick ins Internet lohnt sich: Unter **www.musterring.com** findet sich eine Fülle an hilfreichen Informationen.

**Deine Individualität**
Wir finden, ein Zuhause sollte man ganz nach seinen Vorstellungen gestalten können. Dafür steht dir bei uns eine ganze Welt an Farben, Formen und Materialien zur Verfügung. Werde zum Designer deines eigenen Wohn-Ichs.

—

**Unser Service**
Von der ersten Idee bis zur fertigen Einrichtung begleiten wir dich auf dem Weg zu deinem persönlichen Zuhause. Unsere Musterring Handelspartner beraten dich kompetent bei der Auswahl deiner Einrichtung. Über unser Service-Telefon stehen wir dir bei Fragen und Planung persönlich zur Seite.

—

**Unsere Qualität**
Wer sich einmal sein Lieblings-Zuhause eingerichtet hat, möchte es möglichst lange genießen. Deshalb legen wir großen Wert auf hochwertige Materialien und sorgfältige Verarbeitung. Gemeinsam mit ausgewählten Herstellern schaffen wir Qualitätsmöbel, auf die du dich verlassen kannst. Unsere 5-Jahres-Garantie und das Musterring Garantiezertifikat geben dir dabei zusätzliche Sicherheit.

—

Du hast Fragen zu Kollektion oder Qualität?

Du benötigst Stoffmuster oder Info-Materialien?

**Unser Service hilft gerne weiter:**
Telefon:
+49 (0)5242 592260
E-Mail:
service@musterring.de

Du erreichst uns montags bis freitags, 8:00–17:00 Uhr

**Deine Möbelpflege**
Wir möchten, dass du lange Freude an deinen Möbeln hast. Deshalb halten wir unter www.musterring-care.com eine große Auswahl an Pflegemitteln bereit – alle dermatologisch getestet und gesundheitlich unbedenklich.

—

Musterring

# Programmbesonderheiten, Programminformationen

## Querschnitt und Beschreibung

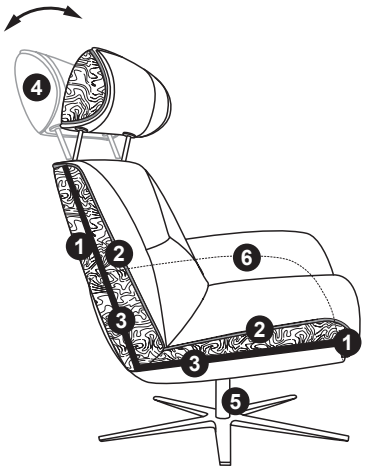


① HsL Superflex-Form-Kaltschaum (im Sitz RG 42 – 45 und im Rücken RG 28), ergonomisch geformt, Funktionsbauteile komplett umschäumt.
② Anschmiegsame Polsterwatte.
③ Tragende Gestellteile und Funktionselemente mittels Stahlrohrrahmen.
④ Integrierte Kopfstütze in Höhe und Neigung verstellbar.
⑤ 360° drehbar inkl. Memory-Return-Funktion.
⑥ Sichtbare Holz-Formschale in 3 Holzarten.

## Programmübersicht


- Vorschlag Seite 7
- Relaxsessel Seite 8


## 3 Sitzqualitäten

Bitte grundsätzlich angeben (bei fehlender Angabe wird F2 bestätigt)!
Empfehlung **F2!**

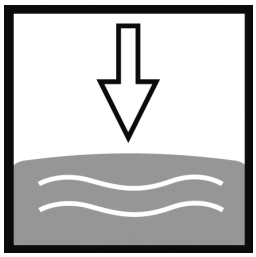

**F1**
weich, RG 42

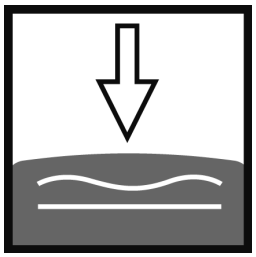

**F2**
mittel, RG 43

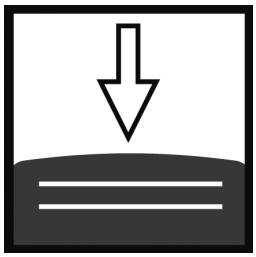

**F3**
fest, RG 45

**HsL Sitzkomfort**

HsL Superflex-Formkaltschaum ist ein patentierter Spezialschaum, der höchsten punktelastischen Sitzkomfort garantiert. Gleichzeitig eignet sich HsL aufgrund einer besonderen Dichte und anderer hervorragenden Materialeigenschaften speziell für solche Möbel, bei denen aus optischen Gründer eine eher flache Anmutung der Polsterung gewünscht ist. Stets getragen von einer hochwertigen Stahlwellenunterfederung gewährleistet HsL auch in diesem Fall dauerhaft hohen Sitzkomfort.

- Außergewöhnlich lange Haltbarkeit.
- Mit verstärkter Rückstellkraft im Sitzmoment.
- Vermindert Sitzmuldenbildung im Ruhemoment.

## Holzarten



Wildeiche hell



Nussbaum



Eiche schwarz

# Programmbesonderheiten, Programminformationen

## Stoff und Leder

Materialbezogene Hinweise findest du in unseren Stoff- und Lederqualitäten auf der Rückseite bei den einzelnen Stoffen und Lederqualitäten.

## 2 Fußformen

**Preisgleich wählbar für Sessel:**



**V4**
Sternfuß
Edelstahl



**V4S**
Metallsternfuß
pulverbeschichtet schwarz

**Preisgleich wählbar für Hocker:**



**V4**
Sternfuß
Edelstahl



**V4S**
Metallsternfuß
pulverbeschichtet schwarz

## 2 Sitzhöhen

**Preisgleich wählbar:**

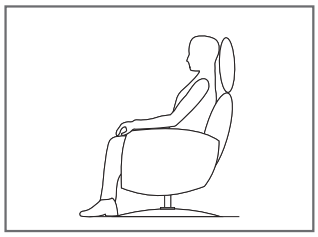

**SH 43 cm**

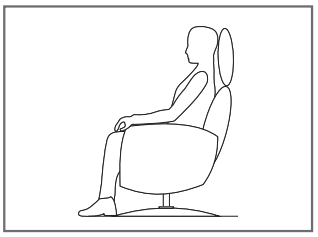

**SH 46 cm**

- **Achtung!**
  Die Arm- und Rückenlehnen sind nicht zum Sitzen geeignet.
  Die maximale Belastbarkeit des Relaxsessels beträgt ca. 120 kg.
- **Verarbeitung**
  Die Nahtverarbeitung kann bei Stoff- oder Ledervarianten unterschiedlich ausfallen. Die Verarbeitung von Zier-, und Kapp- oder Doppelnähten kann in der Stoff- oder Lederausführung unterschiedlich ausfallen. Die Abzeichnung bei Steppmatten und Kissen sind design- oder konstruktionsbedingt.
- **Wellenbildung**
  Durch die unterschiedlichen Beschaffenheiten der Bezugsmaterialien und der verarbeiteten Polsterwatte neigt dieses leger verarbeitete Modell zur Wellenbildung. Unterstützt wird diese Entwicklung dadurch, dass Stoff und Leder sich unter Einfluss von Körperwärme, Körperfeuchtigkeit und Körpergewicht mehr oder minder dehnen und dadurch „Wellen“ bilden. Wellen, welche durch die Dehnungseigenschaften der verwendeten Stoffe, Leder oder aufgrund großer Polsterflächen entstehen, stellen keinen Sachmangel dar. Es handelt sich um einen natürlichen Vorgang, der als Charaktereigenschaft leger verarbeiteter Modelle zu sehen ist.
- **Die warentypischen Produkteigenschaften sowie wichtige Hinweise zum Schutz deiner Fußböden entnehme bitte der Gebrauchs- und Pflegeanweisung (www.musterring.com). Für nutzungsbedingte Eindrücke oder Abriebspuren auf empfindlichen Böden wird keine Haftung übernommen.**

## Programmbesonderheiten, Programminformationen

### Empfohlene Pflegesets (www.musterring-care.com):

- Stoffe: **3001** Textil- und Microfaser-Pflegeset
- Leder (außer Aurelia): **1001** Neuleder-Pflegeset 0-2 Jahre
- Leder (außer Aurelia): **1002** Leder-Pflegeset mit UV-Schutz ab 2 Jahre
- Leder (außer Aurelia): **1003** Leder-Reinigerset
- Leder Aurelia: **2003** Leder-Pflegeset Vintage-/Rauleder










# Vorschlag

Best.-Nr. / Maße
Beschreibung



**Vorschlag 1**
bestehend aus:
Relaxsessel
ca. B 74, H 108/115, SH 43, T 80, ST 52 cm

**Gegen Aufpreis:**
**1 x** Hocker in Ledergruppe 56 (Ho)
**1 x** Hocker in Ledergruppe 60 (Ho)

**Ledergruppe 56**

**Ledergruppe 60 +**
**Aurelia + Doppio**

# Relaxsessel

| |  |  |  |
|---|---|---|---|
| Maße | ca. B 74, H 108/115, SH 43, T 80, ST 52 cm | ca. B 74, H 111/118, SH 46, T 80, ST 52 cm | ca. B 50, H 38/41, T 48 cm |
| Artikel | Relaxsessel | Relaxsessel hoch | Hocker als Beinauflage (nicht drehbar) |
| Best.-Nr. | **Relaxsessel** | **Relaxsessel hoch** | **Ho** |

**Ausführung**

| | | | |
|---|---|---|---|
| Stoffgruppe 19 | | | |
| Stoffgruppe 20 | | | |
| Stoffgruppe 22 | | | |
| Stoffgruppe 25 | | | |
| Ledergruppe 56 | | | |
| Ledergruppe 58 | | | |
| Ledergruppe 59 | | | |
| Ledergruppe 60 + Aurelia + Doppio | | | |
| Ledergruppe 63 | | | |




Musterring International
Josef Höner GmbH & Co. KG
Hauptstr. 134-140
33378 Rheda-Wiedenbrück

- Tel.: +49 (0)5242 592-01
- E-Mail: service@musterring.de
- Web / Blog: www.musterring.com
- Instagram: www.instagram.com/Musterring
- Facebook: www.facebook.com/Musterring